第43回ダンロップ杯島根県大会

WEB感染症チェックQRコード

主　　催：島根県テニス協会
共　　催：㈱ダンロップスポーツマーケティング
主　　管：安来テニス協会
開催日時：令和5年9月3日（日）9時00分より
種　　目：一般男女A級ダブルス
会　　場：安来運動公園庭球場（砂入人工芝8面）
試合方法：8ゲームプロセットを原則とし、JTAルールに準じて行う。
　　練習はサービス6本、審判はセルフジャッジとする。
審　　判：JTAテニスルールブック2023に準じて行います。
集合時間：OOPを確認し、分散集合でお願いします。
試　合　球：ダンロップフォート
レフェリー：青戸達哉（公認C級審判資格者）
事　務　局：（問い合わせ先）　大和　修一　携帯 090－9505－7916
注意事項：＊島根県テニス協会の大会ガイドラインを順守ください。
　　＊受付時に感染症チェック送信確認画面をご提示ください。
　　＊試合間の休憩は10分とします（天候等により当日変更もあります）
　　＊コンプレッションウェア（ロングパンツ、アンダーシャツ等）の着用可
　　＊フェイスマスク、ネックゲイターを呼吸飛沫感染防止の為、着用可
そ　の　他：＊県ランキングポイント対象（G1）
　　＊原則として雨天決行とします。
参　加　賞：㈱ダンロップスポーツより参加賞がありますので受付の時に受け取って下さい。
中国大会：優勝ペアをダンロップ中国大会の島根県代表とする。
　　：令和5年10月21日（土）～22日（日）会　場：広島：広域公園

第43回ダンロップ杯島根県大会
2023/9/3
安来運動公園

A級男子ダブルス

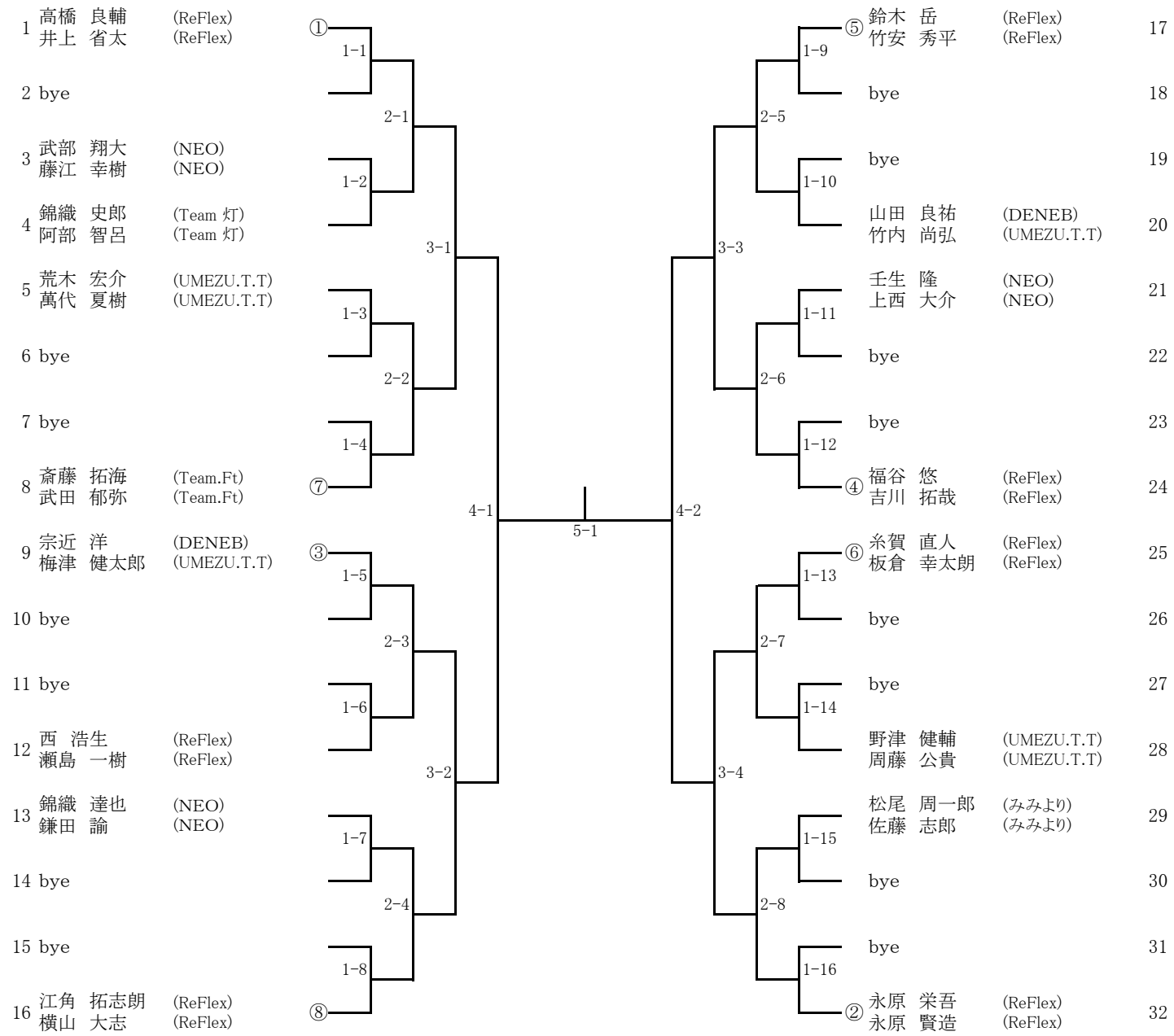

女子A級ダブルス

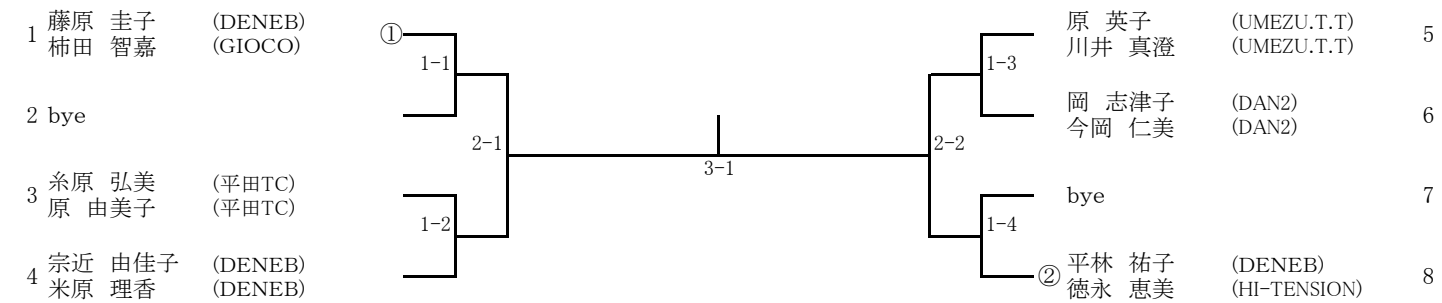

第43回ダンロップ杯島根県大会(一般の部)

2023/9/3

	1	2	3	4	5	6	7	8
1	Starting at 9:00 一般男子ダブルス R32 武部 翔大 藤江 幸樹 vs. 錦織 史郎 阿部 智呂	Starting at 9:00 一般男子ダブルス R16 荒木 宏介 萬代 夏樹 vs. 斎藤 拓海 武田 郁弥	Starting at 9:00 一般男子ダブルス R16 宗近 洋 梅津 健太郎 vs. 西 浩生 瀬島 一樹	Starting at 9:00 一般男子ダブルス R16 錦織 達也 鎌田 諭 vs. 江角 拓志朗 横山 大志	Starting at 9:00 一般男子ダブルス R16 鈴木 岳 竹安 秀平 vs. 山田 良祐 竹内 尚弘	Starting at 9:00 一般男子ダブルス R16 壬生 隆 上西 大介 vs. 福谷 悠 吉川 拓哉	Starting at 9:00 一般男子ダブルス R16 糸賀 直人 板倉 幸太朗 vs. 野津 健輔 周藤 公貴	Starting at 9:00 一般男子ダブルス R16 松尾 周一郎 佐藤 志郎 vs. 永原 栄吾 永原 賢造
2					Not Before 9:40 一般女子ダブルス QF 糸原 弘美 原 由美子 vs. 宗近 由佳子 米原 理香	Not Before 9:40 一般女子ダブルス QF 原 英子 川井 真澄 vs. 岡 志津子 今岡 仁美		After Rest Not Before 9:40 一般男子ダブルス R16 高橋 良輔 井上 省太 vs. 武部 翔大+藤江 幸樹 or 錦織 史郎+阿部 智呂
3		After Rest, Not Before 10:20 一般男子ダブルス QF	After Rest, Not Before 10:20 一般男子ダブルス QF	After Rest, Not Before 10:20 一般男子ダブルス QF	After Rest, Not Before 10:20 一般女子ダブルス SF 藤原 圭子 柿田 智嘉 vs. 糸原 弘美+原 由美子or 宗近由佳子+米原 理香	After Rest, Not Before 10:20 一般女子ダブルス SF 原 英子+川井 真澄 or 岡 志津子+今岡 仁美 vs. 平林 祐子 徳永 恵美		After Rest, Not Before 10:20 一般男子ダブルス QF
4					After Rest, Not Before 11:00 一般女子ダブルス F		After Rest, Not Before 11:00 一般男子ダブルス SF	After Rest, Not Before 11:00 一般男子ダブルス SF
5								After Rest, Not Before 11:40 一般男子ダブルス F